PŮDORYS 8,25m

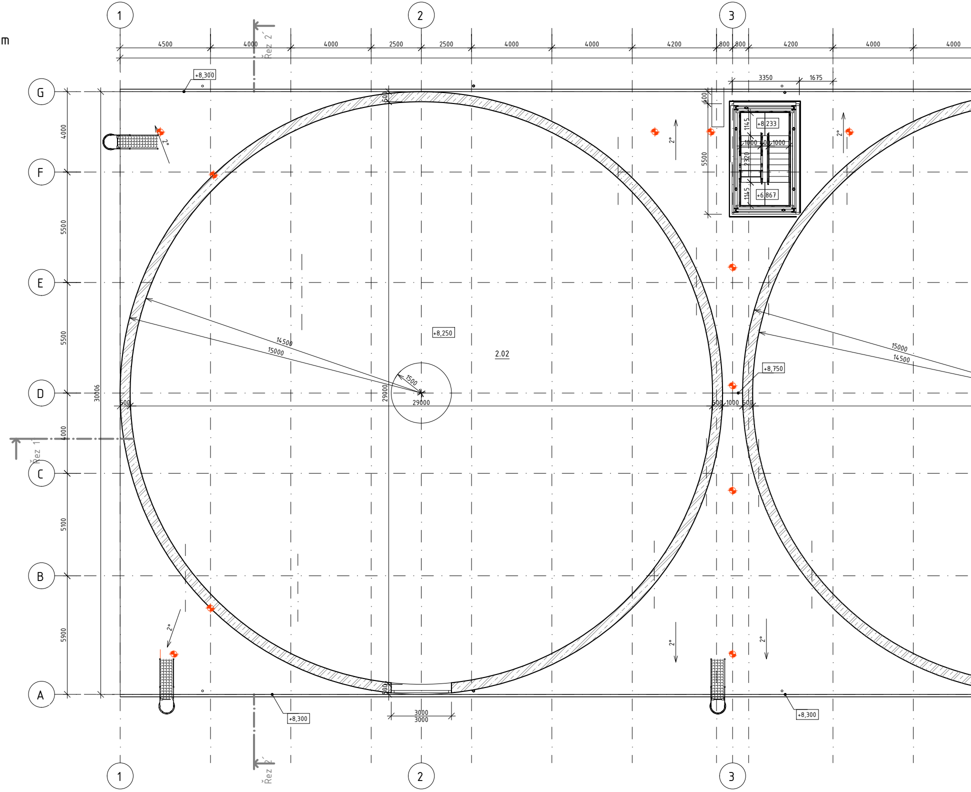
1
2
3
4500
4000
4000
2500
2500
4000
4000
4200
800
800
4200
4000
4000
Řez 2´
+8,300
3350
1675
600
1145
1000
1000
2320
+8,233
+6,867
5500
2°
G
F
E
D
C
B
A
4000
5500
5500
4000
5100
5900
30006
29000
14500
15000
1500
29000
+8,250
2.02
500
1000
+8,750
Řez 1
3000
3000
+8,300

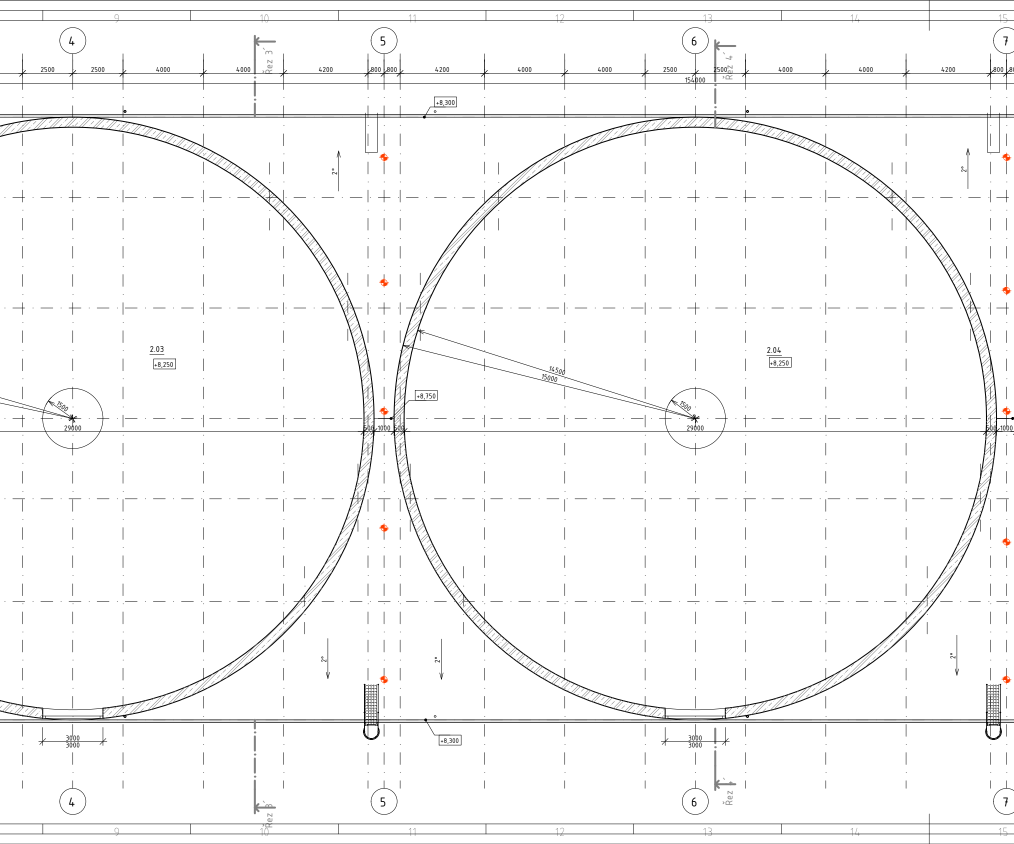
9
10
11
12
13
14
15
4
5
6
7
2500
2500
4000
4000
4200
800
800
4200
4000
4000
2500
2500
4000
4000
4200
800
154000
Řez 3´
Řez 4´
+8,300
2°
2.03
+8,250
2.04
+8,250
14500
15000
+8,750
1500
29000
1500
29000
500
1000
500
500
1000
2°
2°
2°
3000
3000
3000
3000
+8,300
Řez 3´
Řez 4´
4
5
6
7
9
10
11
12
13
14
15

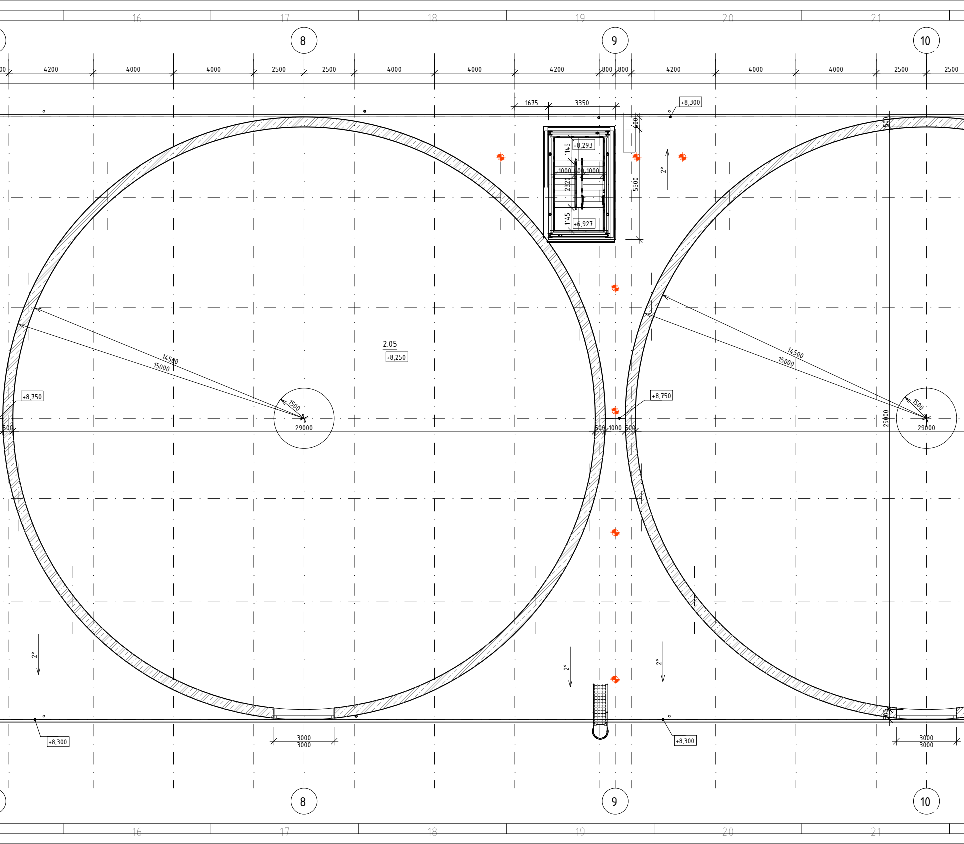
16
17
18
19
20
21
8
9
10
4200
4000
4000
2500
2500
4000
4000
4200
800
800
4200
4000
4000
2500
2500
1675
3350
+8,300
600
1145
+8,293
1000
400
1000
2320
5500
1145
+6,927
2°
500
2.05
+8,250
14500
15000
1500
29000
+8,750
500
500
1000
500
+8,750
14500
15000
1500
29000
29000
500
3000
3000
+8,300
+8,300
500
3000
3000

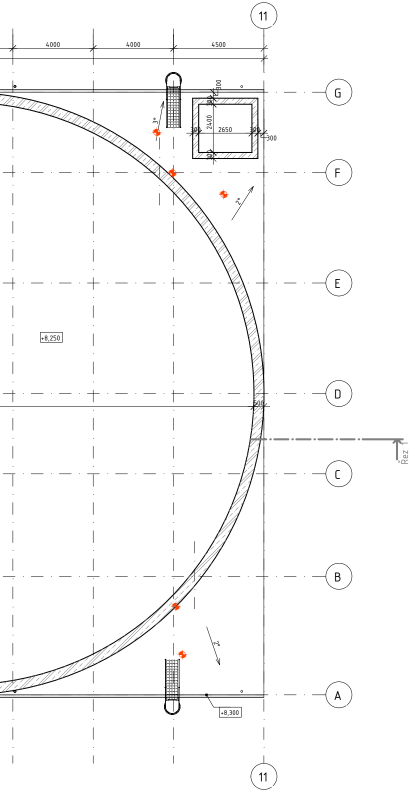
11
4000
4000
4500
300
300
2400
2650
300
300
300
300
3°
2°
2°
G
F
E
D
C
B
A
+8,250
500
Řez
+8,300
11

Tabulka místností +8,25

Číslo	Název	Plocha	Druh podlahy	Povrchy stěn	Povrch stropu	Světlá výška
2.02	Silo č.1	660,5 m²	Beton	Pohledový beton	-	18000 mm
2.03	Silo č.2	660,5 m²	Beton	Pohledový beton	-	18000 mm
2.04	Silo č.3	660,5 m²	Beton	Pohledový beton	-	18000 mm
2.05	Silo č.4	660,5 m²	Beton	Pohledový beton	-	18000 mm
Celkový součet:		2642,1 m²				

LEGENDA MATERIÁLU

▨	ŽELEZOBETONOVÁ MONOLITICKÁ KONSTRUKCE C30/37-XC2, XF1, XA2 (PODZEMNÍ ČÁST) -XC4, XD3, XF1, XA1 (NADZEMNÍ ČÁST)
▦	BROUŠENÝ CIHELNÝ BLOK TL. 300 mm, P15 NA TENKOVRSTVOU MALTU M10

POZNÁMKY

- STŘEŠNÍ PLOCHY BUDOU UDRŽOVANÉ Z POJÍZDNÉ PLOŠINY. JEDNÁ SE HLAVNĚ O ÚDRŽBU DEŠŤOVÉHO POTRUBÍ.
- PRO POHYB OSOB NA STŘEŠE BUDE PROVEDEN ZÁCHYTNÝ SYSTÉM. PROJEKT ZÁCHYTNÉHO SYSTÉMU PŘED REALIZACÍ BUDE NAVRŽEN ODBORNOU FIRMOU.

ZÁCHYTNÝ SYSTÉM

- SPOJOVACÍ PROSTŘEDEK MUSÍ BÝT VŽDY ZKRÁCEN NA CO NEJKRATŠÍ MOŽNOU DÉLKU! SOUČASNĚ VŠAK JEHO DÉLKA NIKDY NESMÍ UMOŽNIT VOLNÝ PÁD DELŠÍ NEŽ 1,5 m NEBO NÁRAZ NA NÍŽE POLOŽENOU PŘEKÁŽKU.
- ZÁCHYTNÝ SYSTÉM JE MOŽNÉ POPRVÉ POUŽÍT AŽ PO ÚSPĚŠNÉM PROVEDENÍ REVIZE SYSTÉMU A POUŽÍVAT JEJ SMÍ (A TUDÍŽ I VSTUPOVAT DO NEBEZPEČNÉHO OKRAJE) POUZE NÁLEŽITĚ POUČENÉ OSOBY S VHODNÝM VYBAVENÍM.
- U NOVOSTAVEB JE NUTNÉ KOVOVÉ PRVKY SYSTÉMU S PERMANENTNÍM NEREZOVÝM LANEM PROPOJIT S HROMOSVODNOU SOUSTAVOU DLE ČSN EN 62 305.
- PŘI POUŽITÍ VÝLEZU SE OSOBA ZAJISTÍ NA NEJBLIŽŠÍ SLOUPEK ZE ZAJIŠTĚNÉHO ŽEBŘÍKU, VSTOUPÍ NA STŘECHU, VYSTOUPÍ Z NEBEZPEČNÉHO PROSTORU A POTÉ SE ODEPNE ZE ZÁCHYTNÉHO LANA U POSTROJE (SPOJOVACÍ PROSTŘEDEK ZŮSTÁVÁ NA PRVNÍM SLOUPKU, SKOBA PRO PŘIPNUTÍ V BEZPEČNÉM PROSTORU).
- ODEPÍNAT SE ZE ZÁCHYTNÉHO SYSTÉMU JE MOŽNÉ POUZE MIMO NEBEZPEČNÝ PROSTOR, COŽ JE 1,5 m OD HRANY VOLNÉHO PÁDU HLUBŠÍHO NEŽ 1,5 m.

⊕ KOTEVNÍ BODY

±0,000 = 211,000 m.n.m.
Souřadnicový systém: S-JTSK
Výškový systém: Bpv

PROJEKTANT:
T I Centrum, a.s.
PROJEKTOVÁ A INŽENÝRSKÁ ČINNOST
PROVÁDĚNÍ STAVEB
SLOVANSKÁ ALEJ 30
326 00 PLZEŇ
tel.: 377 445 349
fax : 377 241 771
e-mail: ticentrum@ticplzen.cz
http: www.ticentrum.eu

DOKUMENTACE JE PRŮMYSLOVÝM A DUŠEVNÍM VLASTNICTVÍM T I CENTRUM, a.s.. NESMÍ BÝT POUŽITA A KOPÍROVÁNA TŘETÍ OSOBOU, JÍ PŘEDÁNA ČI JINAK S NÍ NAKLÁDÁNO BEZ PÍSEMNÉHO POVOLENÍ T I CENTRUM, a.s.

AFRY
ÅF PÖYRY
Magistrů 1275/13
140 00 Praha 4, Michle

ZAKÁZKOVÉ ČÍSLO:	0404T21
STUPEŇ:	DOKUMENTACE DSP
DATUM:	10/2022
AKCE:	MODERNIZACE TEPLÁRNY MLADÁ BOLESLAV DOKUMENTACE PRO VYDÁNÍ STAVEBNÍHO POVOLENÍ
NÁZEV:	D.1.1 Architektonicko-stavební část SO102 Sklad dřevní štěpky **PŮDORYS +8,25m**
MĚŘÍTKO:	1:100
POČET A4:	20
REVIZE:	0
VYPRACOVAL:	ING. JABLONČÍK
KONTROLOVAL A ZODPOVÍDÁ:	ING. BOUDA
ARCHIVNÍ ČÍSLO:	S404T21-DS102-106
LIST:	